Nr. certificat : 4385 ISO 9001:2015 Nr. certificat : 3882 ISO 14001:2015

ZIGGIOTTO INDUSTRIES

Reg. Com. J2009002379129
Cod Fiscal RO 26335921
RO97 BACX 0000 0005 6907 4000 Unicredit Bank

Sediu – România, Cluj-Napoca, 400294
Str. Fantanele, nr. 14
email: mihai@ziggiotto.ro

GRATAR FONTA CAROSABIL D400 500X500

Norma de produs : SR EN 124-2
Domeniu de utilizare : elemente de inchidere si protectie pentru camine de vizitare sau inspectie din retelele de canalizare si de alimentare cu apa ; guri de scurgere.
Material : fonta ductila
Culoare : negru
Produs prin : turnare
Mod de ambalare : produsele se livreaza ambalate pe paleti
Marcare : norma de fabricatie EN 124 ; clasa de rezistenta.
Produsele vor fi livrate insotite de urmatoarele documente : factura fiscala ; declaratie de calitate si conformitate ; certificate de garantie.

Manipulare
Incarcarea si descarcarea trebuie facute cu atentie. Produsele nu trebuie trantite , tarate in timpul operatiilor de incarcare descarcare , manipularea trebuind sa se faca dupa prinderea acestora cu mare atentie. Manipularea paletilor se face cu stivuitorul.

Depozitare si transport
Capacele si gratarele se depoziteaza si se transporta pe europaleti , capacele fiind asigurate cu platbanda pentru a evita rasturnarea. La mutarea dintr-un loc in altul se va evita contactul cu suprafetele care pot zgaria sau deteriora produsul. In timpul transportului si a operatiilor de incarcare/descarcare , este interzisa trantirea sau lovirea cu corpuri contondente sau ascutite ce pot produce defecte.

Recomandari/instructiuni de montaj

1. Se verifica daca clasa de rezistenta a capacelor sau gratarelor corespund amplasamentului,proiectului tehnic.
2. Se verifica integritatea capacului , a ramei si a celorlalte parti componente ale capacului sau gratarului.
3. Montajul capacelor si a gratarelor poate fi realizat pe santier , la fata locului , sau se pot executa placi prefabricate in alte locatii.
4. Dimensiunile placilor de beton , tipul de beton si armatura se executa conform proiectului tehnic.
5. Rama de fonta a capacului sau gratarului necesita ancorare de armature placii de beton.
6. Capacul sau gratarul se foloseste numai la rama corespunzatoare , este interzisa schimbarea lor.
7. Este obligatorie turnarea betonului cu capacul sau gratarul de fonta in pozitia inchis in rama.
8. Suprafetele aparente si de contact , sistemele de inchidere, garnitura, balamaua etc. se vor curata de beton inainte de intarirea acestuia.
9. Capacul sau gratarul de fonta se monteaza cu balamaua in sensul invers circulatiei
10. Capacele si gratarele montate/nemontate in placi beton, se vor amblasa in carosabil/necarosabil la nivelul/cota drumului/trotuarului, fara sa existe diferente de nivel
11. Dupa fiecare deschidere a capaclor sau gratarelor, inainte de inchidere, se va curate garnitura si balamaua, astfel incat sa nu existe obiecte (pietris, nisip, etc) care sa impiedice inchiderea corecta a ansamblului. Deteriorarea garniturii duce la pierderea garantiei.
12. Ansamblul capac-rama sau gratar-rama se monteaza in asa fel incat deschiderea libera a capacului sa se potriveasca perfect cu gura de acces in camin.
13. Placile de beton se monteaza cu sprijin pe pamant nesapat sau pe umplutura de nisip compactat conform proiectului tehnic.
14. Este interzisa acoperirea ansamblului rama-capac sau rama-gratar cu beton sau asfalt si apoi indepartarea acestuia cu tarnacopul , lopata sau picamerul deoarece acestea se pot deteriora .
15. Capacele si gratarele se deschid folosind scule special destinate. In timpul manipularii, capacele si gratarele nu se trantesc sau lovesc, deoarece se pot deteriora. In tot procesul montajului si manipularii, trebuie respectate normele de protective a muncii.

Garantia
Conform legii 449/2003 termenul de garantie este de 2 ani de la data livrarii cu respectarea conditiilor de manipulare, depozitare, transport si a instructiunilor de montaj.
Garantia se anuleaza daca : - Nu se respecta instructiunile de manipulare,depozitare si transport.
-Nu se respecta instructiunile de montaj,intretinere si utilizare (dupa caz)

ZIGGIOTTO INDUSTRIES

Reg. Com. J2009002379129
Cod Fiscal RO 26335921
RO97 BACX 0000 0005 6907 4000 Unicredit Bank

Sediu – România, Cluj-Napoca, 400294
Str. Fantanele, nr. 14
email: mihai@ziggiotto.ro

Denumire	Clasa	Dimensiune rama	Dimensiune capac	Util	Inaltime
Rama+gratar carosabil D400	D400	500*500	400*400	350*350	80
Prevazut cu balama si sistem de inchidere.					
Posibilitate de inscriptionare.					

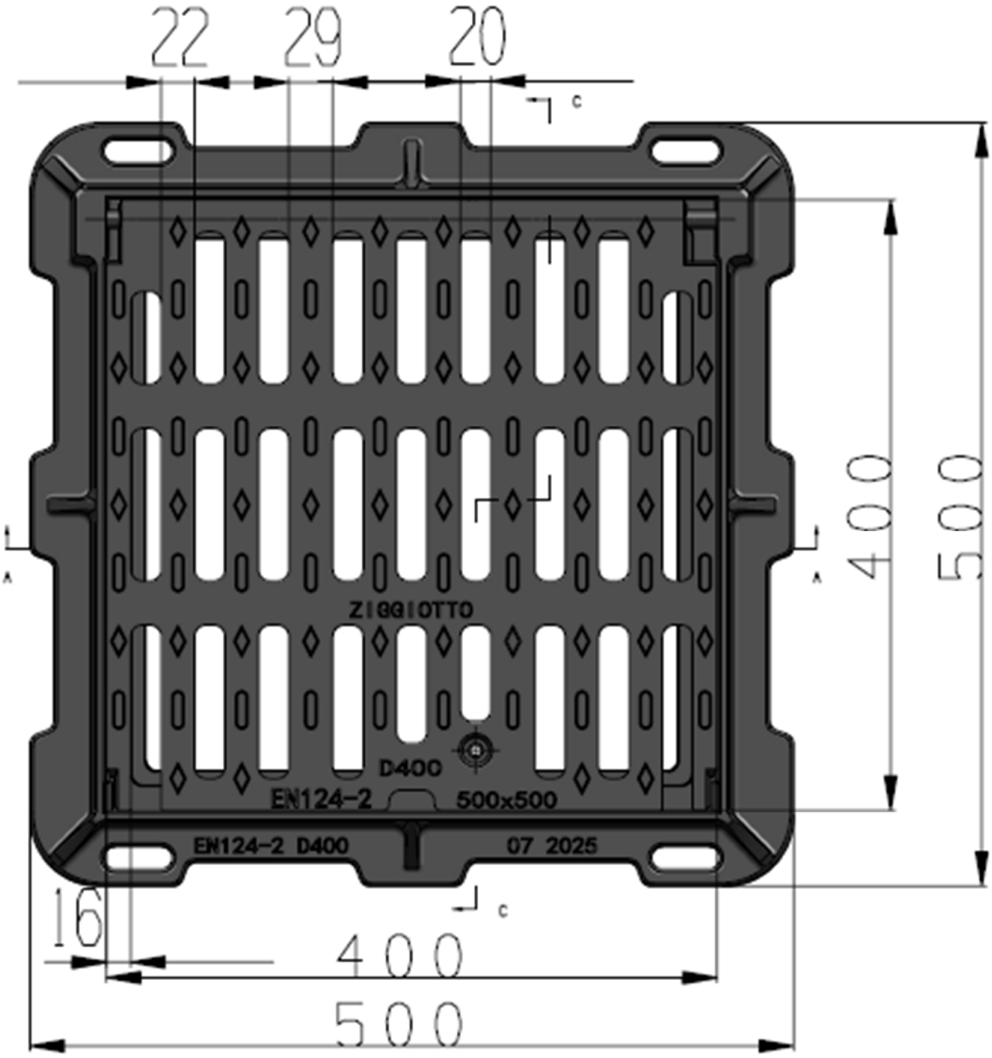

ZIGGIOTTO INDUSTRIES

Reg. Com. J2009002379129
Cod Fiscal RO 26335921
RO97 BACX 0000 0005 6907 4000 Unicredit Bank

Sediu – România, Cluj-Napoca, 400294
Str. Fantanele, nr. 14
email: mihai@ziggiotto.ro

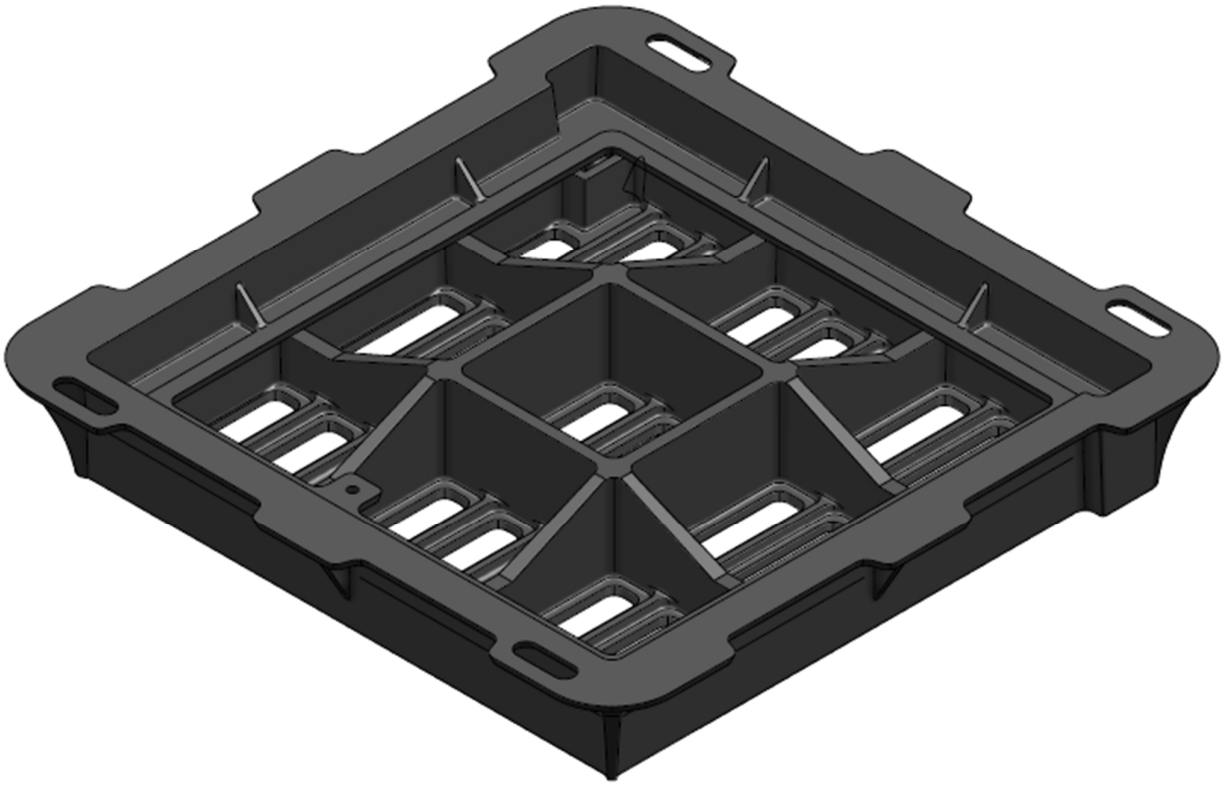

Nr. certificat : 4385 ISO 9001:2015
Nr. certificat : 3882 ISO 14001:2015

ZIGGIOTTO INDUSTRIES

Reg. Com. J2009002379129
Cod Fiscal RO 26335921
RO97 BACX 0000 0005 6907 4000 Unicredit Bank

Sediu – România, Cluj-Napoca, 400294
Str. Fantanele, nr. 14
email: mihai@ziggiotto.ro

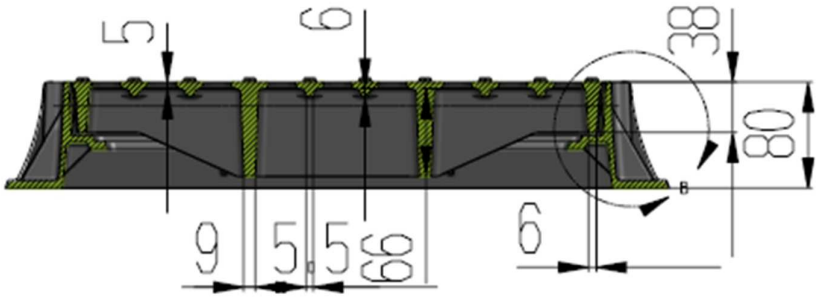

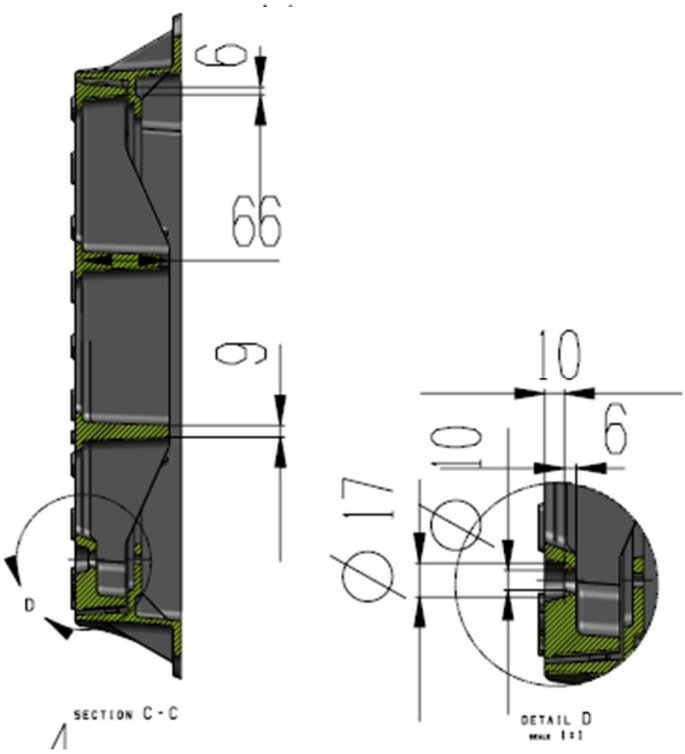

ZIGGIOTTO INDUSTRIES

Reg. Com. J2009002379129
Cod Fiscal RO 26335921
RO97 BACX 0000 0005 6907 4000 Unicredit Bank

Sediu – România, Cluj-Napoca, 400294
Str. Fantanele, nr. 14
email: mihai@ziggiotto.ro

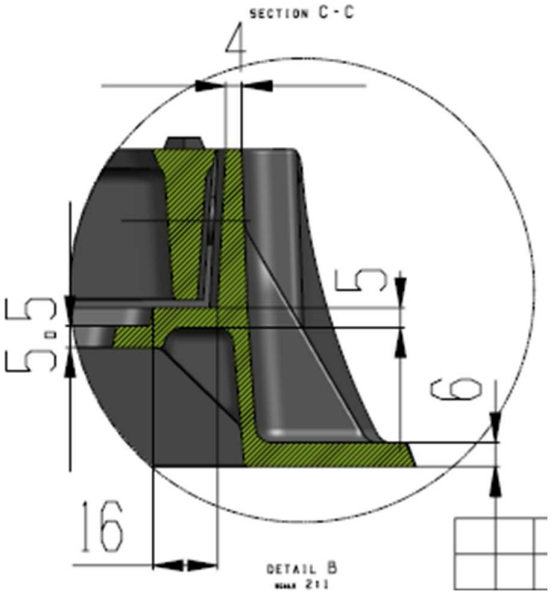

*pozele si schitele prezentate sunt cu titlu informativ si nu creeaza obligatii contractuale
*forma, dimensiunile si modul de inscriptionare prezentate pot suferi modificari fara o notificare prealabila

Reg. Com. J2009002379129
Cod Fiscal RO 26335921
RO97 BACX 0000 0005 6907 4000 Unicredit Bank

Sediu – România, Cluj-Napoca, 400294
Str. Fantanele, nr. 14
email: mihai@ziggiotto.ro

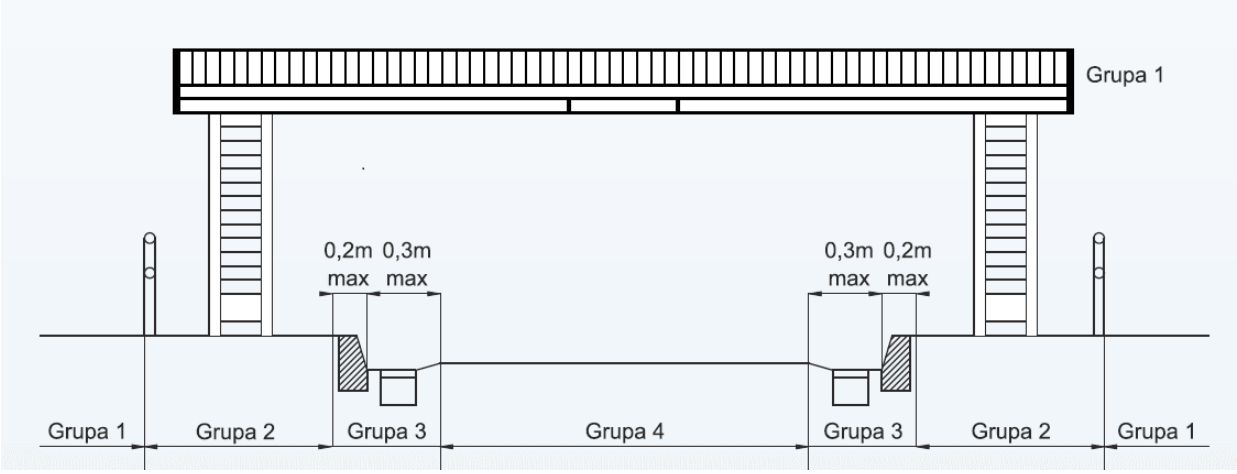

Tipuri de capace conform SR EN 124

- Grupa 1 – (min clasa A15) capace cu sarcina de minim 1.5 T
- Grupa 2 – (min clasa B125) capace cu sarcina de minim 12.5 T
- Grupa 3 – (min clasa C250) capace cu sarcina de minim 25 T
- Grupa 4 – (min clasa D400) capace cu sarcina de minim 40 T